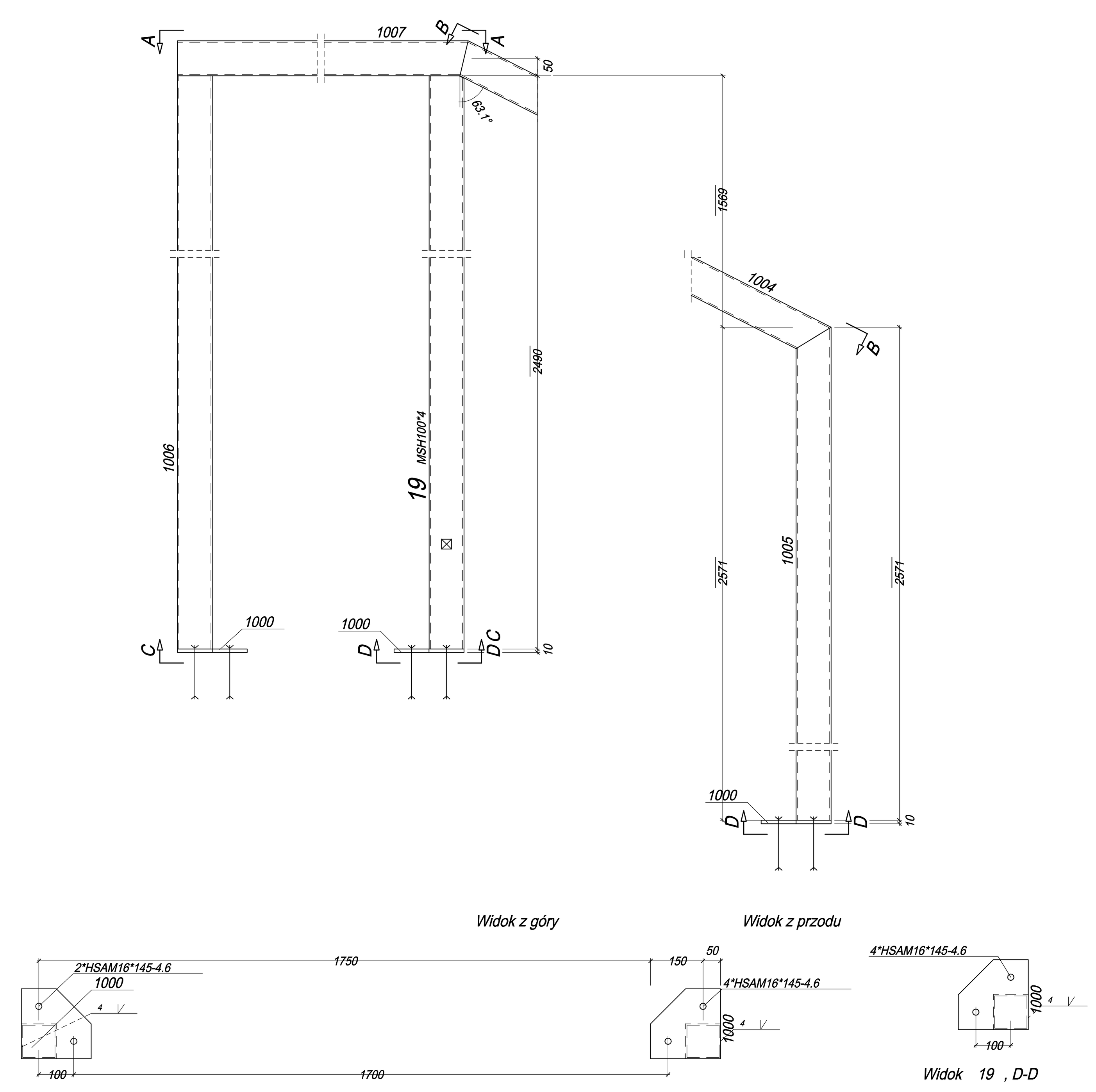

Sztuk	Śruby	Norma	Materiał	Waga	Ozn.
10	HSAM16*145		4.6		Montażowe

** Zestawienie dla jednego elementu wysyłkowego- Poz. 19 Suma 1/1 x Wykonać

Nr.	Tnr	Poz.	Nazwa	Sztuk	Profil	Materiał	Długość	Waga	Ozn.
1	1	19	SŁUPEK	1	MSH100*4	S235JR	2490	29.75	
2	1	1000		3	BL10*200	S235JR	200	9.42	
3	1	1004	PŁATEW	1	MSH100*4	S235JR	3688	44.06	
4	1	1005	SŁUPEK	1	MSH100*4	S235JR	2571	30.72	
5	1	1006	SŁUPEK	1	MSH100*4	S235JR	2490	29.75	
6	1	1007	PŁATEW	1	MSH100*4	S235JR	2012	24.04	
Waga całkowita (kg)								167.76	
Gabaryty (W x S x D): 200 x 5300 x 4250									

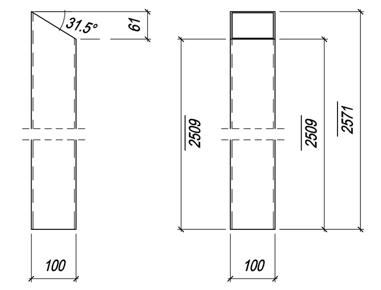

Poz. 1005
MSH100*4 L=2571
_S235JR szt.1

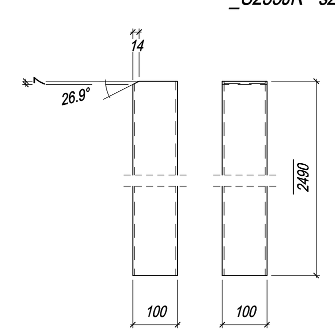

Poz. 19
MSH100*4 L=2490
_S235JR szt.1

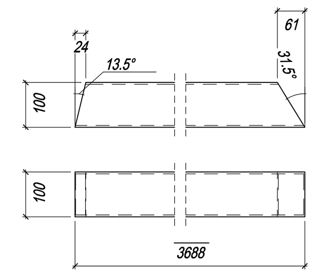

Poz. 1004
MSH100*4 L=3688
_S235JR szt.1

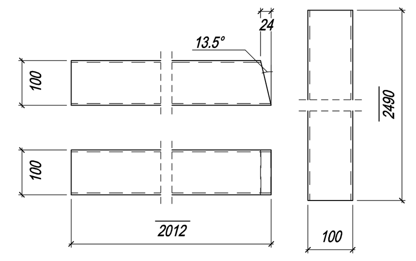

Poz. 1007
MSH100*4 L=2012
_S235JR szt.1

Poz. 1006
MSH100*4 L=2490
_S235JR szt.1

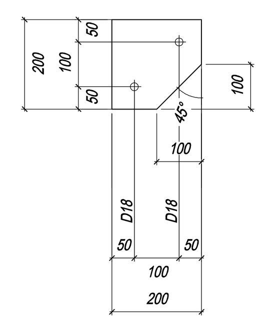

Poz. 1000
BL10*200 L=200
_S235JR szt.3

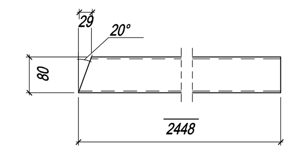

Poz. 10
MSH80*60*4 L=2448
_S235JR szt.2

** Zestawienie dla jednego elementu wysyłkowego- Poz. 10 Suma 2/2 x Wykonać

Nr.	Tnr	Poz.	Nazwa	Sztuk	Profil	Materiał	Długość	Waga	Ozn.
1	1	10	KROKIEW	1	MSH80*60*4	S235JR	2448	20.03	

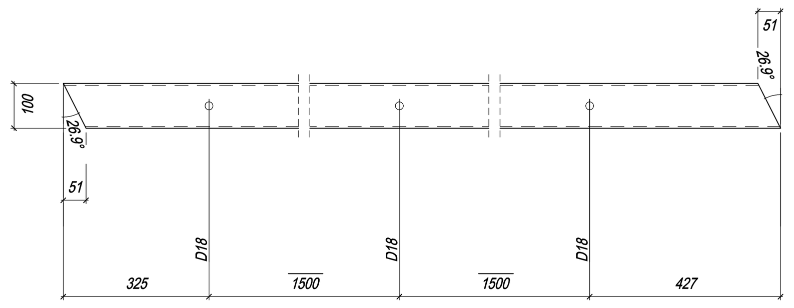

Poz. 18
MSH100*4 L=3752
_S235JR szt.1

Sztuk	Śruby	Norma	Materiał	Waga	Ozn.
3	HSAM16*300		4.6		Montażowe
Waga całkowita (kg)				0.00	

** Zestawienie dla jednego elementu wysyłkowego- Poz. 18 Suma 1/1 x Wykonać

Nr.	Tnr	Poz.	Nazwa	Sztuk	Profil	Materiał	Długość	Waga	Ozn.
1	1	18	PŁATEW	1	MSH100*4	S235JR	3752	44.83	

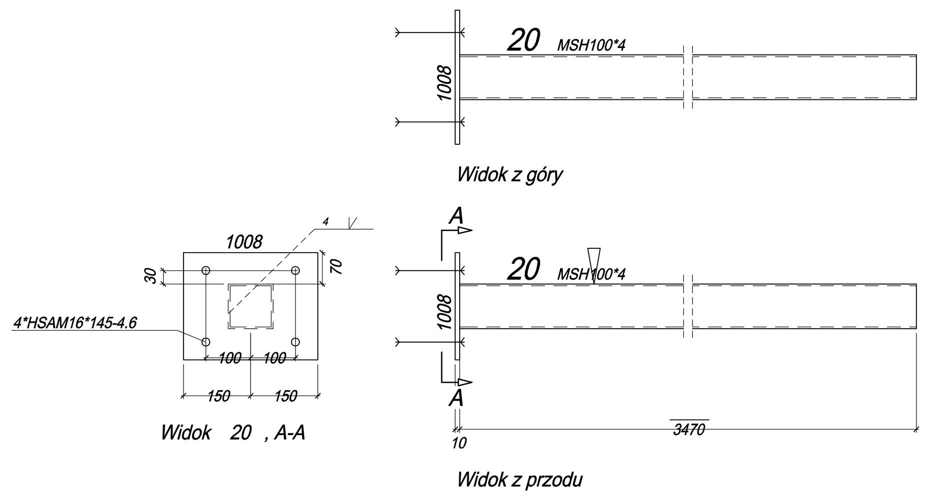

Sztuk	Śruby	Norma	Materiał	Waga	Ozn.
4	HSAM16*145		4.6		Montażowe

** Zestawienie dla jednego elementu wysyłkowego- Poz. 20 Suma 1/1 x Wykonać

Nr.	Tnr	Poz.	Nazwa	Sztuk	Profil	Materiał	Długość	Waga	Ozn.
1	1	20	PŁATEW	1	MSH100*4	S235JR	3470	41.47	
2	1	1008		1	BL10*240	S235JR	300	5.65	
Waga całkowita (kg)								47.12	
Gabaryty (W x S x D): 240 x 300 x 3480									

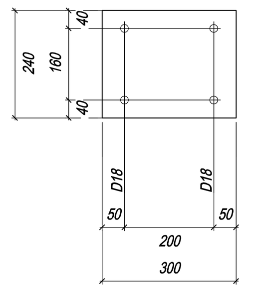

Poz. 1008
BL10*240 L=300
_S235JR szt.1

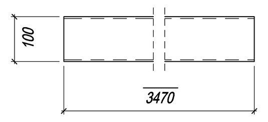

Poz. 20
MSH100*4 L=3470
_S235JR szt.1

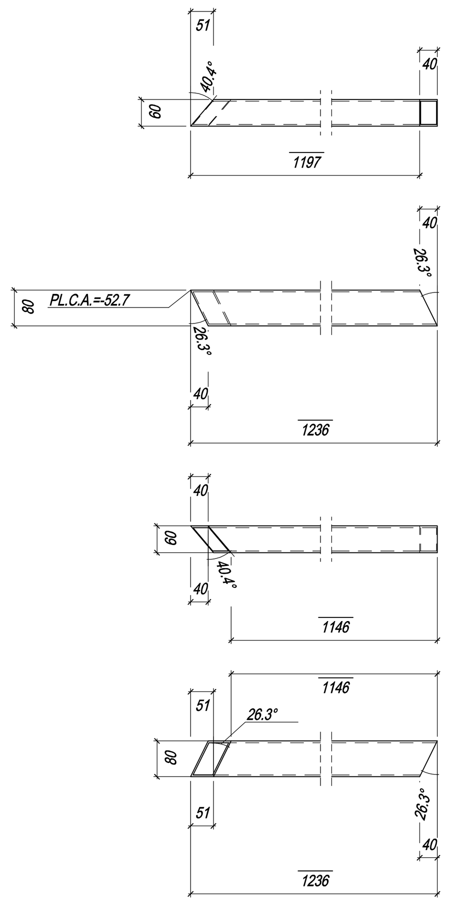

Poz. 15
MSH80*60*4 L=1236
_S235JR szt.1

** Zestawienie dla jednego elementu wysyłkowego- Poz. 15 Suma 1/1 x Wykonać

Nr.	Tnr	Poz.	Nazwa	Sztuk	Profil	Materiał	Długość	Waga	Ozn.
1	1	15	KROKIEW	1	MSH80*60*4	S235JR	1236	10.12	

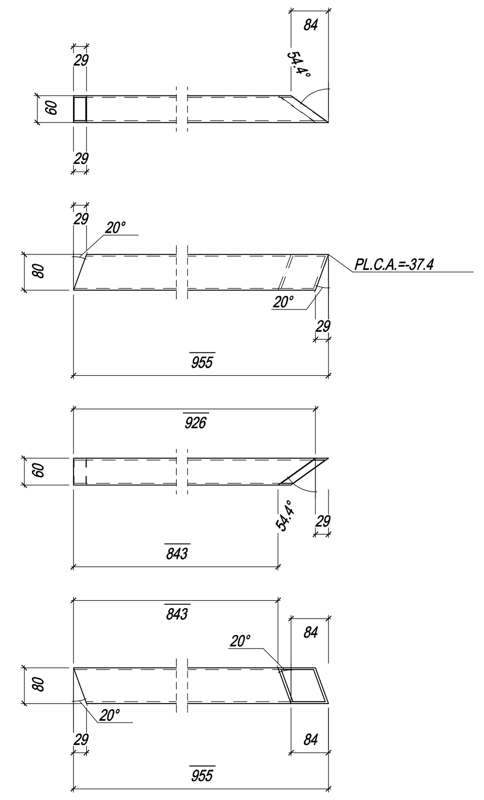

Poz. 16
MSH80*60*4 L=955
_S235JR szt.1

** Zestawienie dla jednego elementu wysyłkowego- Poz. 16 Suma 1/1 x Wykonać

Nr.	Tnr	Poz.	Nazwa	Sztuk	Profil	Materiał	Długość	Waga	Ozn.
1	1	16	KROKIEW	1	MSH80*60*4	S235JR	955	7.82	

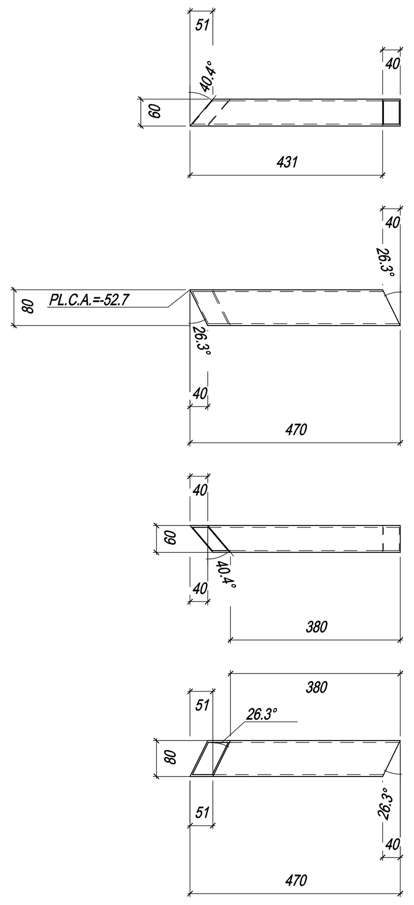

Poz. 17
MSH80*60*4 L=470
_S235JR szt.1

** Zestawienie dla jednego elementu wysyłkowego- Poz. 17 Suma 1/1 x Wykonać

Nr.	Tnr	Poz.	Nazwa	Sztuk	Profil	Materiał	Długość	Waga	Ozn.
1	1	17	KROKIEW	1	MSH80*60*4	S235JR	470	3.85	

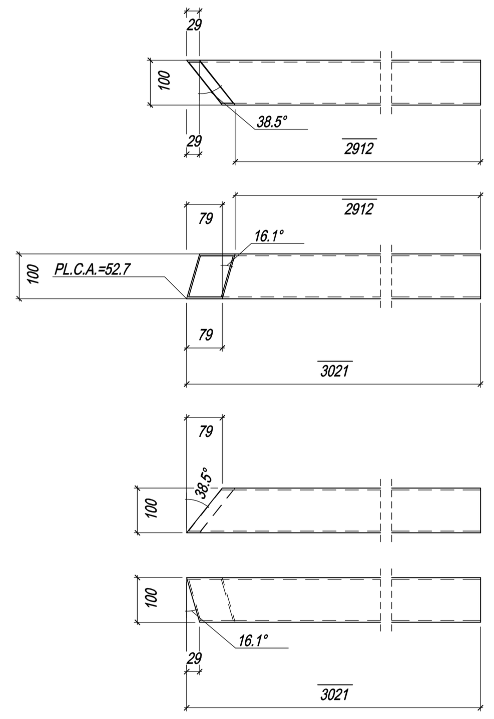

Poz. 21
MSH100*4 L=3021
_S235JR szt.1

** Zestawienie dla jednego elementu wysyłkowego- Poz. 21 Suma 1/1 x Wykonać

Nr.	Tnr	Poz.	Nazwa	Sztuk	Profil	Materiał	Długość	Waga	Ozn.
1	1	21	KRAWĘŻNICA	1	MSH100*4	S235JR	3021	36.10	

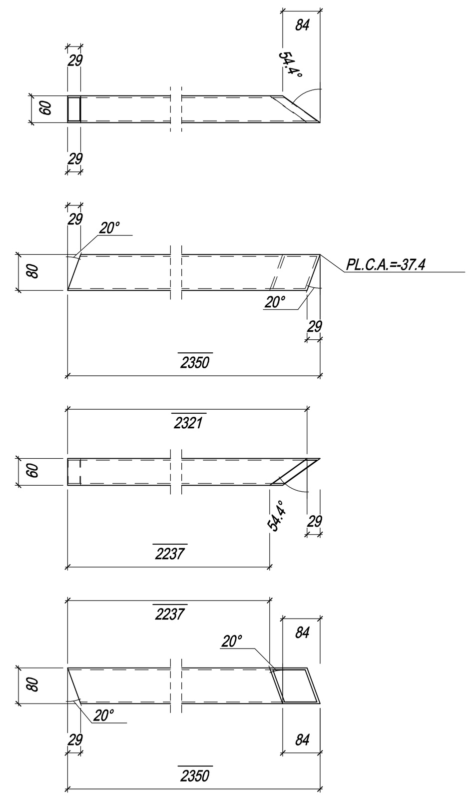

Poz. 11
MSH80*60*4 L=2350
_S235JR szt.1

** Zestawienie dla jednego elementu wysyłkowego- Poz. 11 Suma 1/1 x Wykonać

Nr.	Tnr	Poz.	Nazwa	Sztuk	Profil	Materiał	Długość	Waga	Ozn.
1	1	11	KROKIEW	1	MSH80*60*4	S235JR	2350	19.23	

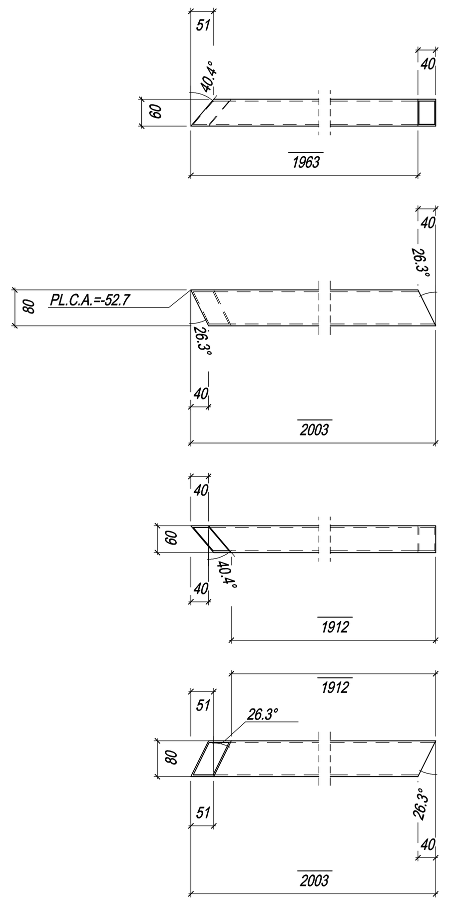

Poz. 13
MSH80*60*4 L=2003
_S235JR szt.1

** Zestawienie dla jednego elementu wysyłkowego- Poz. 13 Suma 1/1 x Wykonać

Nr.	Tnr	Poz.	Nazwa	Sztuk	Profil	Materiał	Długość	Waga	Ozn.
1	1	13	KROKIEW	1	MSH80*60*4	S235JR	2003	16.38	

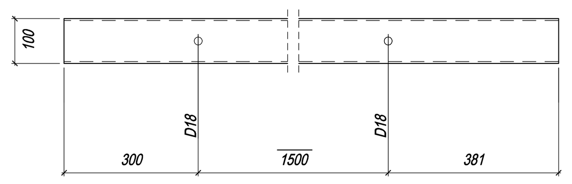

Poz. 22
MSH100*4 L=2181
_S235JR szt.1

Sztuk	Śruby	Norma	Materiał	Waga	Ozn.
3	HSAM16*300		4.6		Montażowe

** Zestawienie dla jednego elementu wysyłkowego- Poz. 22 Suma 1/1 x Wykonać

Nr.	Tnr	Poz.	Nazwa	Sztuk	Profil	Materiał	Długość	Waga	Ozn.
1	1	22	PŁATEW	1	MSH100*4	S235JR	2181	26.06	

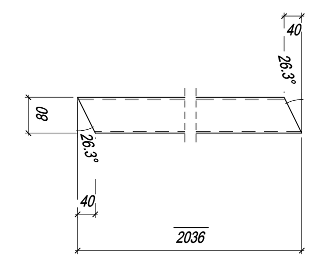

Poz. 12
MSH80*60*4 L=2036
_S235JR szt.1

** Zestawienie dla jednego elementu wysyłkowego- Poz. 12 Suma 1/1 x Wykonać

Nr.	Tnr	Poz.	Nazwa	Sztuk	Profil	Materiał	Długość	Waga	Ozn.
1	1	12	KROKIEW	1	MSH80*60*4	S235JR	2036	16.66	

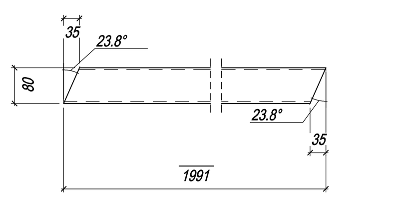

Poz. 14
MSH80*60*4 L=1991
_S235JR szt.4

** Zestawienie dla jednego elementu wysyłkowego- Poz. 14 Suma 4/4 x Wykonać

Nr.	Tnr	Poz.	Nazwa	Sztuk	Profil	Materiał	Długość	Waga	Ozn.
1	1	14	KROKIEW	1	MSH80*60*4	S235JR	1991	16.29	

STAL S235JR
ELEKTRODY ER 1.46

TS	Poz.	Sztuk	Nazwa	Profil	Materiał	Długość	Waga	Waga całkowita
1	10	2	KROKIEW	MSH80*60*4	S235JR	2448	20.03	40.05
1	11	1	KROKIEW	MSH80*60*4	S235JR	2350	19.23	19.23
1	12	1	KROKIEW	MSH80*60*4	S235JR	2036	16.66	16.66
1	13	1	KROKIEW	MSH80*60*4	S235JR	2003	16.38	16.38
1	14	4	KROKIEW	MSH80*60*4	S235JR	1991	16.29	65.17
1	15	1	KROKIEW	MSH80*60*4	S235JR	1236	10.12	10.12
1	16	1	KROKIEW	MSH80*60*4	S235JR	955	7.82	7.82
1	17	1	KROKIEW	MSH80*60*4	S235JR	470	3.85	3.85
1	18	1	PŁATEW	MSH100*4	S235JR	3752	44.83	44.83
1	19	1	SŁUPEK	MSH100*4	S235JR	4250	167.76	167.76
1	20	1	PŁATEW	MSH100*4	S235JR	3480	47.12	47.12
1	21	1	KRAWĘŻNICA	MSH100*4	S235JR	3021	36.10	36.10
1	22	1	PŁATEW	MSH100*4	S235JR	2181	26.06	26.06
Waga całkowita (kg)								501,15
dla 2 zadaszeń								1002,30

KONZBUD
ZAKŁAD USŁUG BUDOWLANYCH
KONZBUD
inż. Zbigniew Konopka
37-464 Stalowa Wola, ul. Żurawia 23
tel/fax:/015/8448440
e-mail:biuro@konzbud.pl

Obiekt:	ZMIANA SPOSOBU UŻYTKOWANIA II PIĘTRA NA POTRZEBY PORADNI PSYCHOLOGICZNO-PEDAGOGICZNEJ, DOBUDOWA WINDY I SCHODÓW ZEWNĘTRZNYCH
Adres:	37-450 STALOWA WOLA, UL. HUTNICZA 12, DZ. NR EWID. 33
Inwestor:	POWIAT STALOWOWOLSKI, 37-450 STALOWA WOLA, UL. PODLEŚNA 15
Branża: KONSTRUKCYJNA	Stadium projektu: PROJEKT BUDOWLANY
Projekt NR: 07/01/2013	Nazwa rysunku: ZADASZENIE ELEMENTY	Skala: 1:10

	Imię Nazwisko	Nr. uprow.	Podpis	Data	Nr. Rys.
PROJEKTOWAŁ	mgr inż. Jerzy Konopka	PDK/0130/PWOK/05		03.2013	K7
SPRAWDZIŁ	inż. Zbigniew konopka	33/46/Tbg/78		03.2013	
DATA MODYFIKACJI	03.2013				

Zastrzega się wszelkie prawa wynikające z Ustawy o prawie autorskim. Rysunek niniejszy nie może być w całości lub w części przerysowany, uzupełniony lub odstąpiony komukolwiek, bez pisemnej zgody firmy Z.U.B. KONZBUD w Stalowej Woli.